Stolová okružná píla 1600W



Návod na použitie

Preklad originálneho návodu



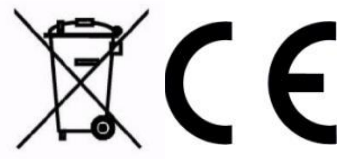

Obsah:

1. Vlastnosti výrobku
2. Typy nebezpečenstiev, ktoré sa vyskytujú pri prevádzke zariadenia
3. Všeobecné bezpečnostné podmienky
4. Technické údaje
5. Obsluha
6. Údržba zariadenia

Upozornenie: Pred začatím práce si podrobne prečítajte návod na obsluhu.

Pozor!!! Z dôvodu neustáleho zdokonaľovania výrobku sa môžu uvedené ilustrácie a popisy líšiť od zakúpeného tovaru a môžu obsahovať voliteľné, alebo špecializované funkcie, ktoré nie sú súčasťou štandardnej verzie. Tieto rozdiely nemôžu byť dôvodom na reklamáciu. Všetky údaje uvedené v tomto návode sú správne v čase odovzdania do tlače a majú len informatívny charakter.

Pro-Tech shop

Informácie o odpade z elektrických a elektronických zariadení:

Distribútor a prevádzkovateľ servisného miesta môžu odmietnuť prevziať odpadové zariadenie, ktoré vzhľadom na svoju kontamináciu ohrozuje zdravie, alebo život osôb, ktoré takéto odpadové zariadenie preberajú. V takomto prípade držiteľ odpadového zariadenia odovzdá toto zariadenie zberateľovi odpadových zariadení, alebo prevádzkovateľovi zariadenia na spracovanie/úpravu odpadov.

Pamätajte:
1. Odpad z elektrických a elektronických zariadení (ďalej len "odpadové zariadenie") neumiestňujte spolu s iným odpadom.
2. Držiteľ odpadu z elektrozariadení z domácností je povinný odovzdať ho osobe vykonávajúcej zber odpadových zariadení, alebo subjektu oprávnenému na zber odpadových zariadení.

1. Vlastnosti výrobku

Pri poklade dlažby, či už podlahovej, alebo obkladovej, je často potrebné urobiť niekoľko rezov v dlažbe. Na tento účel existuje niekoľko rôznych rezačiek na dlaždice z ktorých si môžete vybrať.
Ručná píla na obkladačky má karbidový kotúčový vozík, ktorý reže obkladačky.
Elektrická píla na dlaždice používa kotúč (ktorý prechádza cez vaňu s vodou) namontovaný na nastaviteľnom stole.
Je to ideálny nástroj na rezanie veľkého množstva dlaždíc (veľkých plôch) a najmä na rezanie veľmi tvrdých dlaždíc, ako je mramor, kameň, alebo terakota. Vytvára veľmi čisté rezy a nehrozí, že sa obkladačky rozbijú, pretože pracuje na báze oderu.
Tento nástroj sa používa pri väčších projektoch a vo všeobecnosti umožňuje rezanie väčších dĺžok a šírok, napríklad na spracovanie veľkých dosiek.
Pre kvalitu rezu je veľmi dôležitá kvalita čepele.

Akékoľvek použitie, ktoré sa líši od použitia opísaného v tejto príručke, nie je v súlade s určeným použitím zariadenia.
Za škody, alebo zranenia spôsobené nesprávnym používaním zodpovedá používateľ/majiteľ.
Používajte len vhodné rezné kotúče určené pre tento stroj.
Používanie iných typov rezných kotúčov nie je povolené.

2. Typy nebezpečenstiev, ktoré sa vyskytujú pri prevádzke zariadenia

Napriek zamýšľanému použitiu existujú určité rizikové faktory.
Tieto situácie môžu nastať v nasledujúcich prípadoch a sú spôsobené konštrukciou zariadenia:
- dotyk rezného kotúča v nezakrytých rezných oblastiach
- uchopenie rotujúceho rezacieho kotúča (nebezpečenstvo porezania)
- vyhadzovanie materiálu obrobku a dielov
- zlomeniny rezného kotúča
- vysunutie poškodených častí pílového kotúča
- poškodenie sluchu, ak sa nepoužívajú chrániče sluchu.
- škodlivé emisie prachu, keď sa jednotka používa v uzavretých priestoroch.

3. Všeobecné bezpečnostné podmienky

Prečítajte si všetky bezpečnostné upozornenia, pokyny, obrázky a technické údaje dodané s týmto elektrickým náradím.
Nedodržanie všetkých nižšie uvedených pokynov môže spôsobiť úraz elektrickým prúdom, požiar, alebo vážne zranenie. Všetky upozornenia a pokyny si uschovajte pre budúce použitie.

3.1) Bezpečnosť na pracovisku
a) Udržujte pracovný priestor čistý a dobre osvetlený. Neprehľadné, alebo tmavé priestory prispievajú k vzniku nehôd.
b) Nepoužívajte elektrické náradie vo výbušnom prostredí, napr. v prítomnosti horľavých kvapalín, plynov, alebo prachu. Elektrické náradie vytvára iskry, ktoré môžu zapáliť prach, alebo výpary.

c) Pri práci s elektrickým náradím zabráňte prístupu detí a okolostojacich osôb. Rozptýlenie môže spôsobiť stratu kontroly.

3.2) Elektrická bezpečnosť
a) Zástrčky elektrického náradia musia pasovať do zásuvky. Zástrčku nikdy nijako neupravujte. Neupravené zástrčky a zodpovedajúce zásuvky znížia riziko úrazu elektrickým prúdom.
b) Vyhnite sa kontaktu tela s uzemnenými povrchmi, ako sú potrubia, radiátory, sporáky a chladničky. V prípade uzemnenia tela hrozí zvýšené riziko úrazu elektrickým prúdom.
c) Nevystavujte elektrické náradie dažďu, alebo vlhkosti. Vniknutie vody do elektrického náradia zvyšuje riziko úrazu elektrickým prúdom.
d) Nikdy nepoužívajte kábel na prenášanie, ťahanie, alebo odpojenie elektrického náradia. Kábel uchovávajte mimo dosahu zdrojov tepla, oleja, ostrých hrán a pohyblivých častí. Poškodené, alebo zamotané káble zvyšujú riziko úrazu elektrickým prúdom.
e) Pri používaní elektrického náradia vo vonkajšom prostredí používajte predlžovací kábel vhodný na vonkajšie použitie. Používanie kábla určeného na vonkajšie použitie znižuje riziko úrazu elektrickým prúdom.
f) Musí sa použiť napájanie chránené prúdovým chráničom (RCD). Použitie prúdového chrániča znižuje riziko úrazu elektrickým prúdom.

3.3) Osobná bezpečnosť
a) Pri práci s elektrickým náradím buďte pozorní, sledujte, čo robíte a používajte zdravý rozum. Nepoužívajte elektrické náradie, keď ste unavení, alebo pod vplyvom drog, alkoholu, alebo liekov. Chvíľková nepozornosť pri práci s elektrickým náradím môže mať za následok vážne poranenie.
b) Používajte osobné ochranné prostriedky. Vždy používajte ochranu očí. Ochranné prostriedky, ako je maska proti prachu, protišmyková bezpečnostná obuv, prilba, alebo chrániče sluchu, používané za vhodných podmienok, znížia počet zranení.
c) Zabráňte neúmyselnému spusteniu. Pred pripojením náradia k napájaciemu zdroju, alebo akumulátoru, pred jeho zdvihnutím, alebo prenášaním sa uistite, že je spínač vo vypnutej polohe. Prenášanie elektrického náradia s prstom na spínači, alebo pripojenie elektrického náradia k zdroju napájania, ktorý má zapnutý spínač, môže spôsobiť nehodu.
d) Pred zapnutím elektrického náradia odstráňte všetky nastavovacie kľúče. Kľúč ponechaný na rotujúcej časti elektrického náradia môže spôsobiť poranenie.
e) Neustále udržujte správne držanie tela a rovnováhu. To umožňuje lepšie ovládanie elektrického náradia v neočakávaných situáciách.
f) Vhodne sa oblečte. Nenoste voľné oblečenie ani šperky. Vlasy a odev udržujte mimo dosahu pohyblivých častí. Voľný odev, šperky, alebo dlhé vlasy môžu byť vtiahnuté pohyblivými časťami.
g) Ak je k dispozícii zariadenie na odsávanie a zber prachu, zabezpečte, aby bolo správne pripojené a používané. Používanie zariadenia na zachytávanie prachu môže znížiť nebezpečenstvo vzniku prachu.
h) Nedovoľte, aby ste sa v dôsledku častého používania náradia uspokojili a ignorovali pravidlá bezpečnosti náradia. Neopatrné konanie môže v zlomku sekundy spôsobiť vážne zranenie.

3.4) Používanie a starostlivosť o elektrické náradie

a) Nepoužívajte elektrické náradie násilím. Používajte správne elektrické náradie pre danú aplikáciu. Správne elektrické náradie vykoná prácu lepšie a bezpečnejšie pri rýchlosti, na ktorú bolo navrhnuté.
b) Nepoužívajte elektrické náradie, ak ho vypínač nezapína, alebo nevypína. Každé elektrické náradie, ktoré sa nedá ovládať spínačom, je nebezpečné a musí sa opraviť.
c) Pred akýmkoľvek nastavovaním, výmenou príslušenstva, alebo skladovaním elektrického náradia odpojte zástrčku od zdroja napájania, alebo vyberte akumulátor, ak ho možno odpojiť. Takéto preventívne bezpečnostné opatrenia znižujú riziko náhodného spustenia elektrického náradia.
d) Nepoužívané elektrické náradie skladujte mimo dosahu detí a nedovoľte, aby s ním pracovali osoby, ktoré nie sú oboznámené s elektrickým náradím, alebo s týmto návodom. Elektrické náradie je v rukách nevyškolených používateľov nebezpečné.
e) Údržba elektrického náradia a príslušenstva. Skontrolujte, či nedošlo k nesprávnemu nastaveniu, alebo zaseknutiu pohyblivých častí k poškodeniu dielov a k iným stavom, ktoré môžu ovplyvniť výkon elektrického náradia. V prípade poškodenia nechajte elektrické náradie pred použitím opraviť. Mnohé nehody sú spôsobené nedostatočnou údržbou elektrického náradia.
f) Udržujte rezné nástroje ostré a čisté. Správne udržiavané rezné nástroje s ostrými reznými hranami sa menej často zasekávajú a ľahšie sa s nimi manipuluje.
g) Používajte elektrické náradie, príslušenstvo, náradie, bitmi atď. v súlade s týmito pokynmi, pričom zohľadnite pracovné podmienky a vykonávanú prácu. Používanie elektrického náradia na iné práce, než na aké je určené, môže mať za následok vznik nebezpečnej situácie.
j) Rukoväte a úchopové plochy by mali byť suché, čisté a zbavené oleja a mastnoty. Klzké rukoväte a úchopové povrchy neumožňujú bezpečnú manipuláciu a ovládanie náradia v neočakávaných situáciách.
h) Elektrické náradie dajte opraviť kvalifikovanému servisnému technikovi, ktorý používa iba identické náhradné diely. Tým sa zabezpečí zachovanie bezpečnosti elektrického náradia.

Pro-Tech shop

Riešenie situácie osoby zasiahnutej elektrickým prúdom.

Pri premiestňovaní zraneného mimo dosahu elektrického vodiča odpojte zdroj napájania, alebo použite suchý izolátor, aby ste sa chránili. Nedotýkajte sa postihnutého holými rukami, kým nie sú ďaleko od vodiča. Okamžite privolajte pomoc kvalifikovaného a vyškoleného personálu. Spínače neobsluhujte mokrými rukami.

Použité piktogramy a symboly


Tento symbol znamená, že pred spustením si musíte pozorne prečítať návod na obsluhu


Tento symbol je znakom toho, že podlieha špecifickým skúškam a dodržiavaniu noriem kvality a bezpečnostných noriem v tzv. Smernici nového prístupu


Tento symbol znamená, že by ste mali používať ochranu rúk


Tento symbol označuje, že elektrické a elektronické zariadenia by sa mali likvidovať spolu s ostatným odpadom.


Tento symbol znamená, že deti by mali nosiť ochranu sluchu


Tento symbol je významný tým, že by ste mali používať ochranu očí


Tento symbol znamená, že by sa mala používať ochrana dýchacích ciest


Tento symbol sa varuje pred kontaktom s čepeľou

4. Technické údaje

model	napätie	napájanie	priemer kotúča	maximálna rýchlosť	veľkosť pracovnej dosky	akustický výkon L_{WA}	hmotnosť
N4132	230 V/ 50 Hz	1600 W	180x22,2 mm	4500 otáčok za minútu	330x330 mm	98 dB(A)	4,2 kg

hĺbka rezu: pri uhle 90˚- 32 mm
pod uhlom 45˚- 22 mm

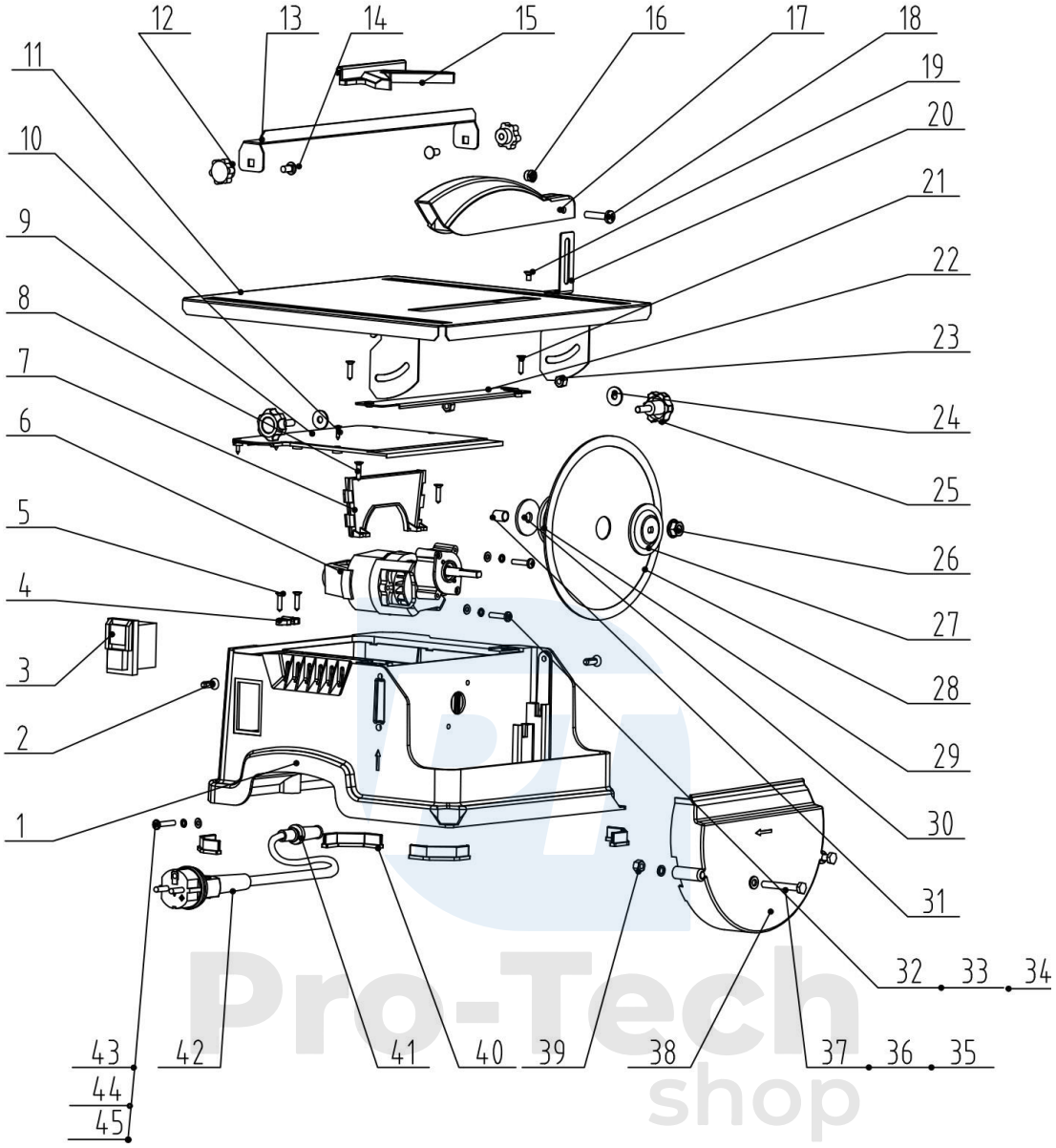
12
13
14
15
16
17
18
19
20
21
22
23
24
25
26
27
28
29
30
31
32
33
34
11
10
9
8
7
6
5
4
3
2
1
43
42
41
40
39
38
37
36
35
44
45

5. Obsluha

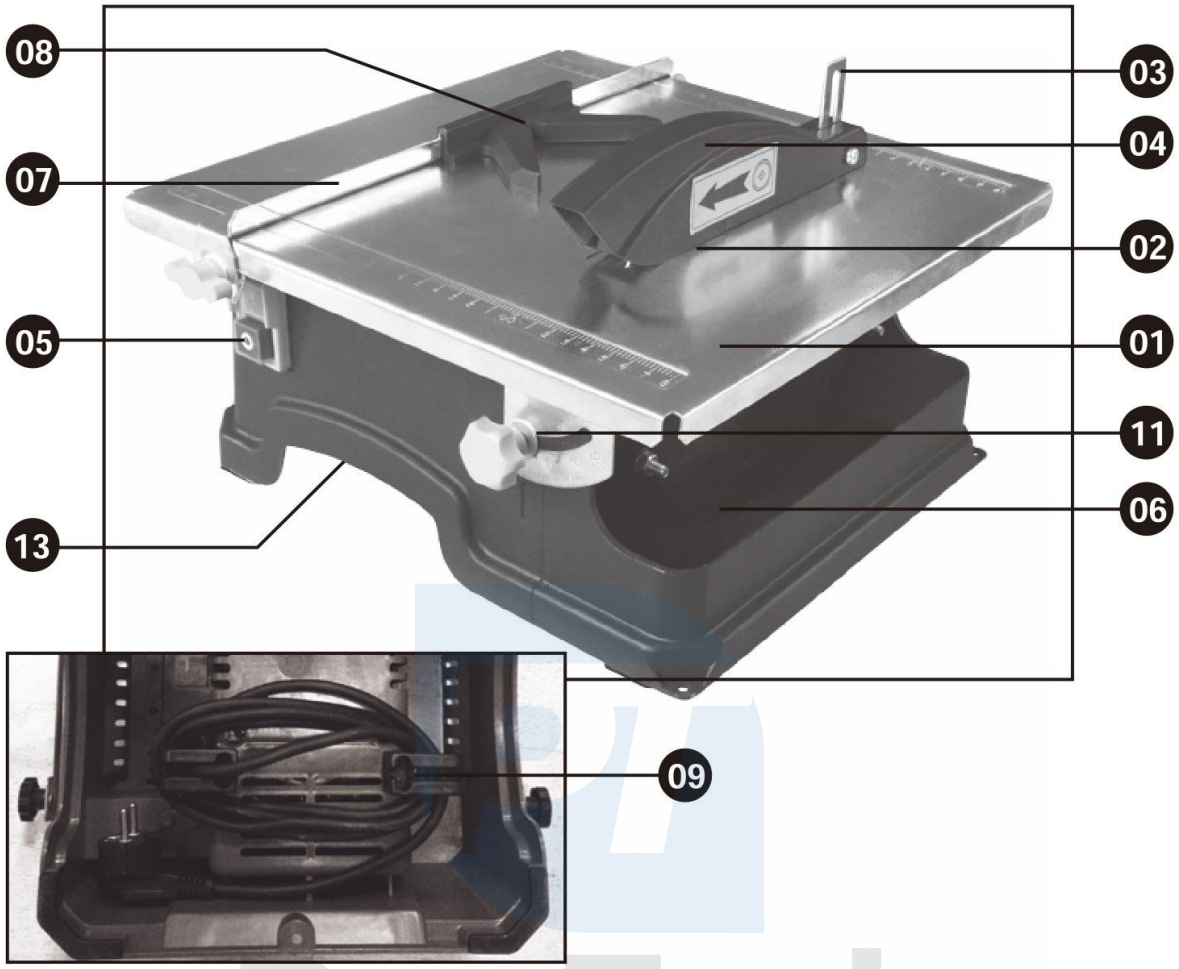

01 - horná časť
02 - kotúč
03 - oddeľovací klin
04 - ochranný kryt
05 - vypínač
06 - nádrž na vodu
07 - vodiaca tyč
08 - uhlové vedenie
09 - predlžovací posuvný stôl
11 - nastavenie uhla
13 - priehradka na káble

a) *Činnosti pred prácou:*

- poskytnúť požadované osobné ochranné prostriedky, skontrolovať ich stav a používať ich v súlade s ich určením,
- zabezpečte, aby sa vám pracovalo pohodlne a aby ste neboli nútení zaujímať nezvyčajné polohy, ktoré by mohli spôsobiť pád, pošmyknutie atď.
- skontrolujte, či je pílový kotúč bezpečne nasadený a či je matica kotúča pevne utiahnutá skontrolujte, či nasadená píla nie je príliš tupá, či nie je viditeľne poškodená a či je dobre upevnená
- správne rozloženie a príprava rezaného materiálu

b) montáž kotúča

pred inštaláciou skontrolujte, či je zástrčka odpojená od sieťovej zásuvky

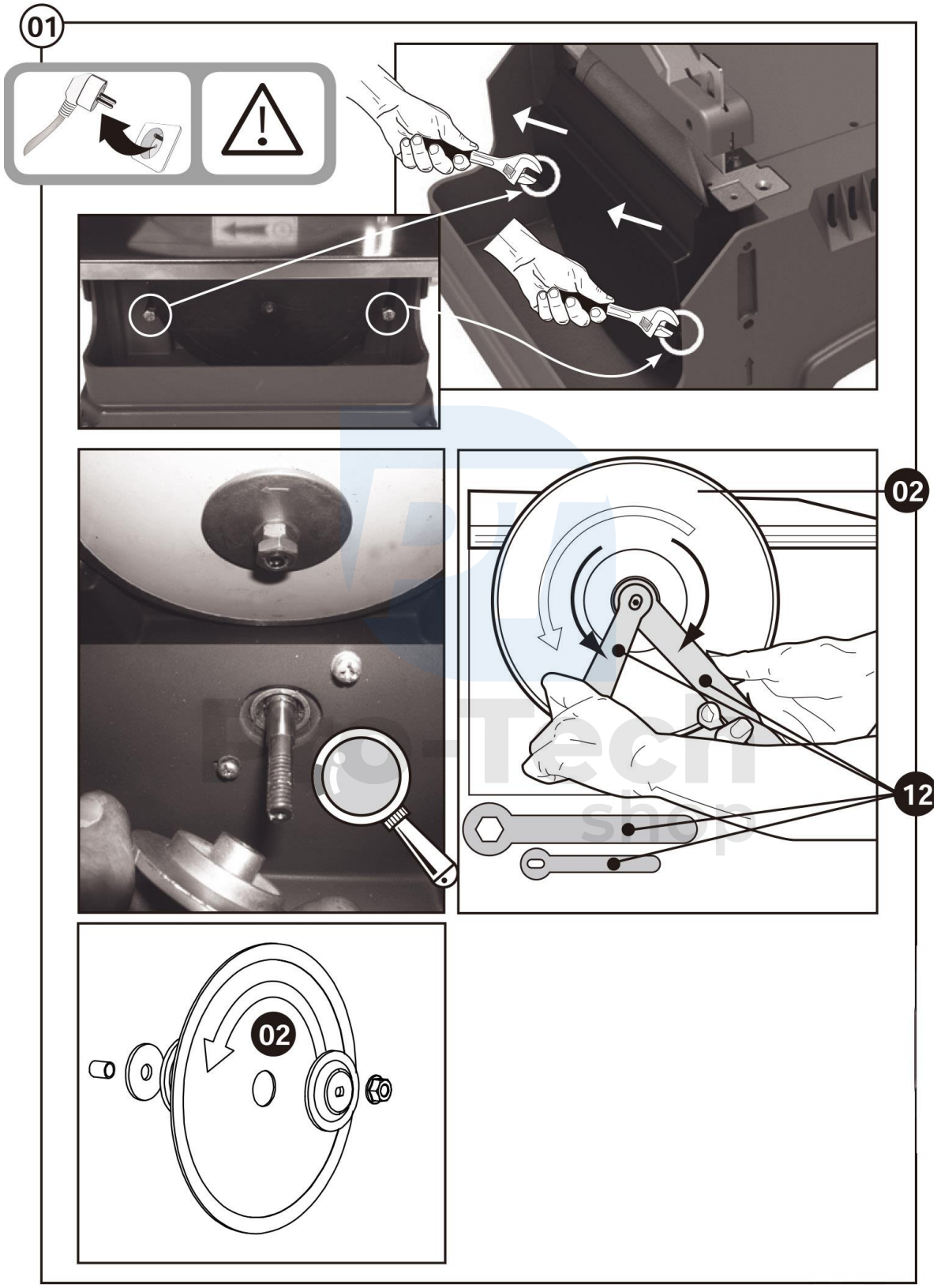

inštalácia oddeľovacieho klinu a ochranného krytu

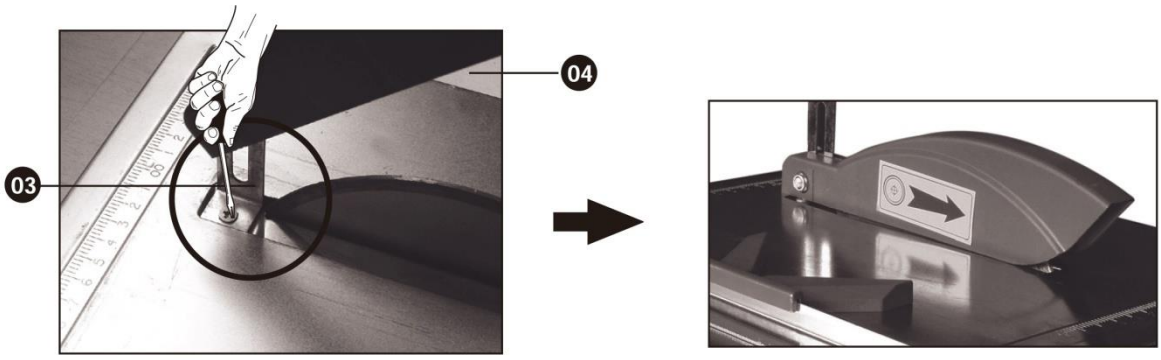

montáž vodiacej tyče

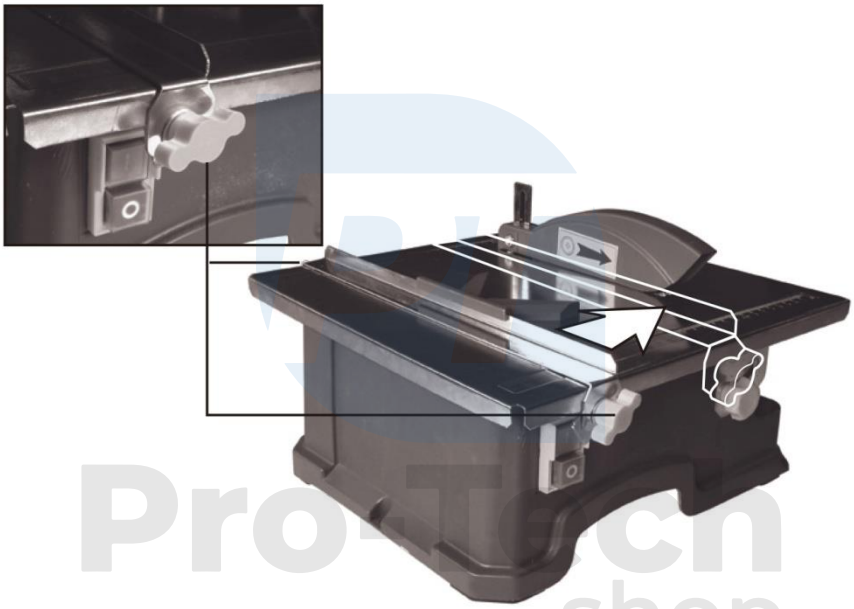

c) Činnosti počas prevádzky:

Pred zapnutím spínača sa uistite, že sa rezný kotúč nedotýka obrobku. Pred začatím rezania skontrolujte, či motor dosiahol plné otáčky. Po zapnutí pomaly pohybujte obrobkom, kým sa nedotkne kotúča, a potom začnite rezať. - skontrolujte, či kotúč počas otáčania nevibruje - tzv. vybehnutie kotúča ho vyraďuje z ďalšieho používania
- sledujte priebeh rezaného materiálu
- počas rezania nevyvíjajte na kotúč nadmerný tlak
- nepreťažujte stroj, ak je telo stroja horúce, prerušte prácu,
- ak spozorujete akékoľvek poruchy píly, okamžite vypnite napájanie

rezanie pozdĺž okrajov dlaždíc

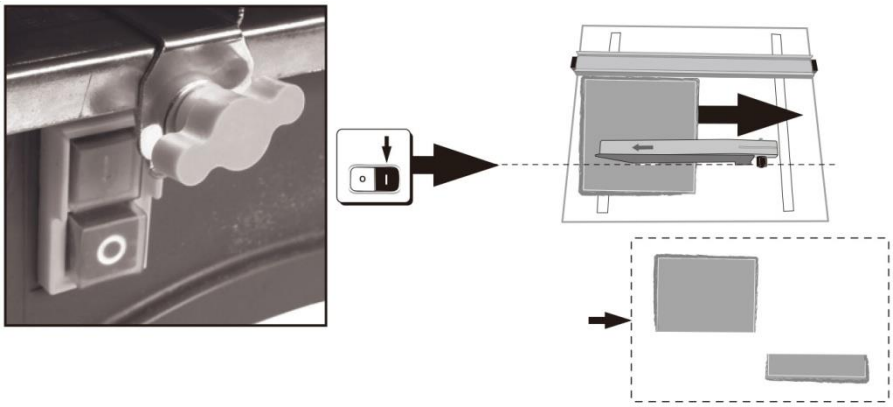

diagonálne rezanie s uhlovým vedením

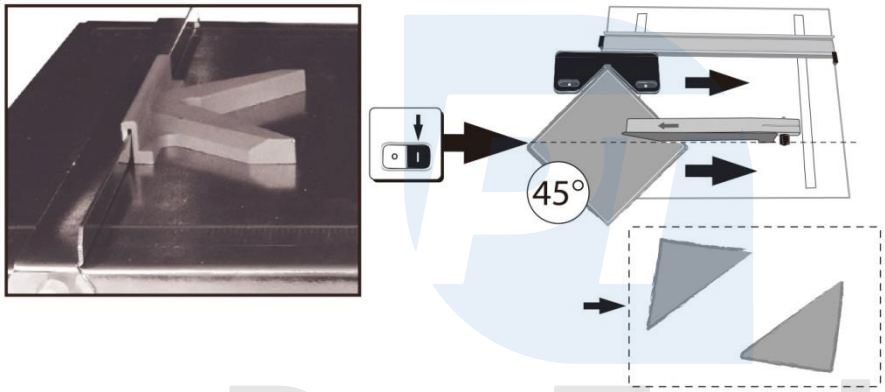

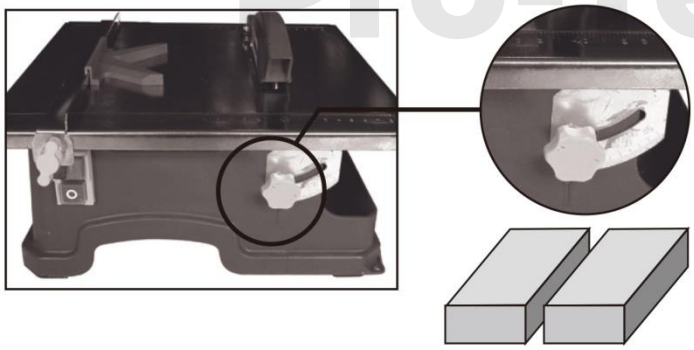

rezanie dlaždíc v pravom uhle

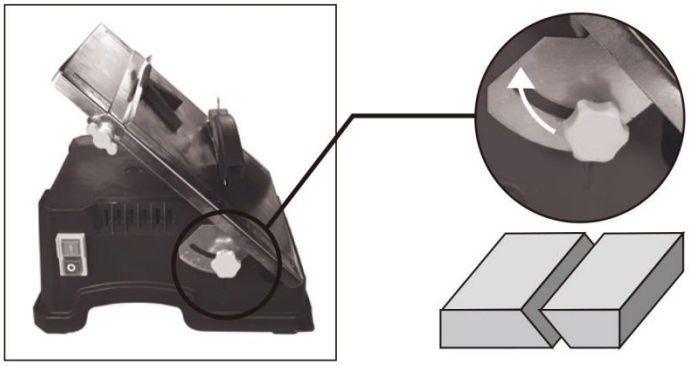

rezanie dlaždíc pod uhlom 45°

Dbajte na to, aby bola hladina chladiacej vody v kotúči vždy dostatočne vysoká.

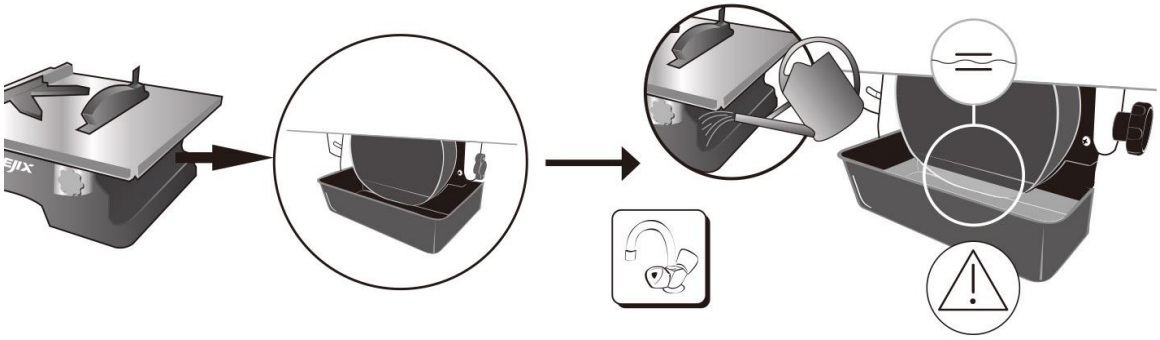

6. Údržba zariadenia

Odpojte ho od napájania. Po vypnutí motora nevykonávajte žiadnu údržbu, kým náradie nevychladne aspoň 3 až 5 minút.
Po použití stroj umyte vodou. Osušte ho mäkkou handričkou.
Po niekoľkých hodinách používania vyčistite vetracie otvory motora. Na vyfúknutie prachu jemne použite vzduchový kompresor s regulátorom nastaveným na približne 1,5 baru.
Zariadenie sa musí skladovať na suchom mieste. Dbajte na to, aby bol prístroj skladovaný v správnych podmienkach, aby nedošlo k jeho znečisteniu, poškodeniu, alebo navlhnutiu.
Všetky nelakované časti by mali byť ošetrené antikoróznym prostriedkom. Najmä závity by mali byť namazané, aby sa zabezpečila hladká prevádzka.

výmena uhlíkových kief

